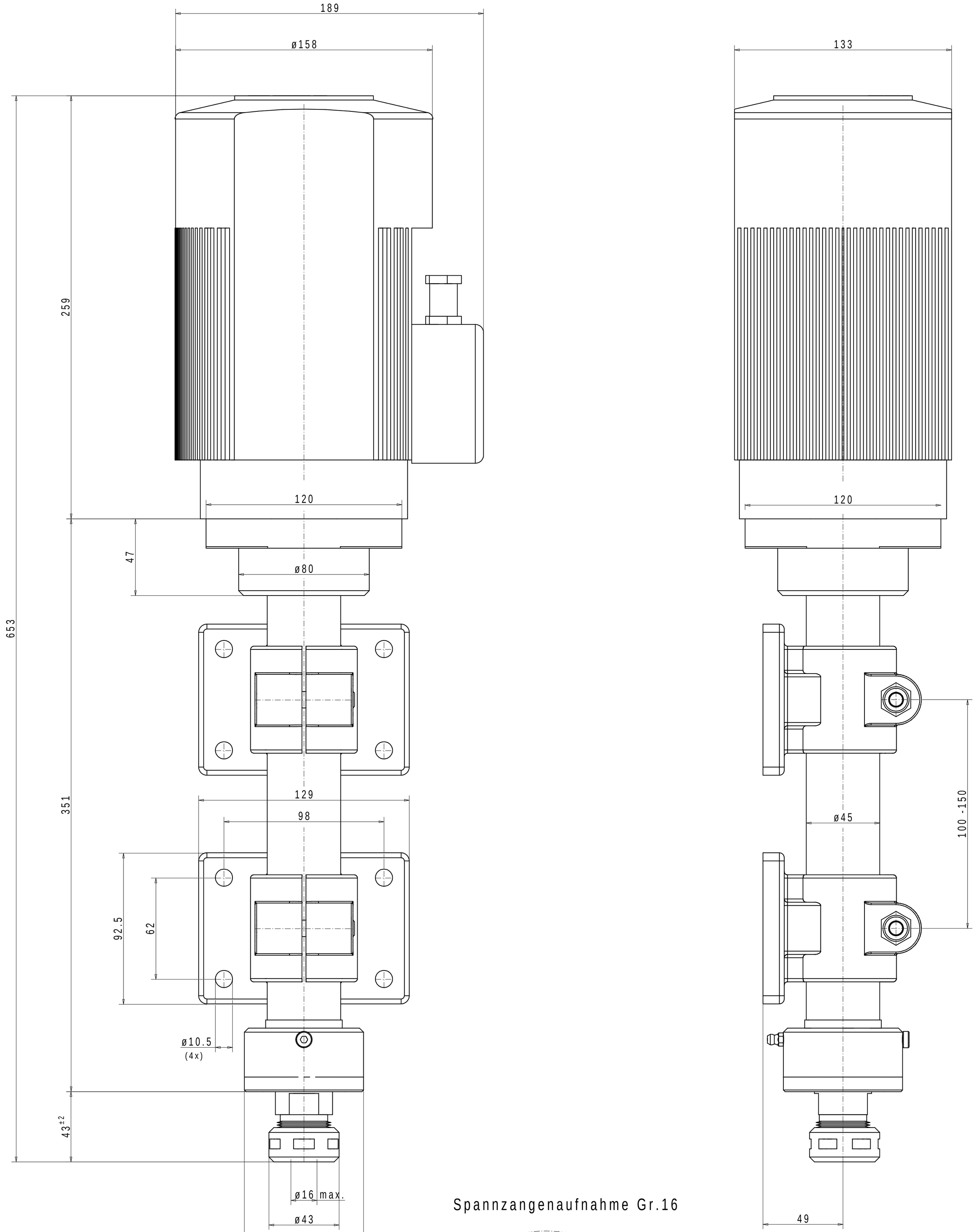
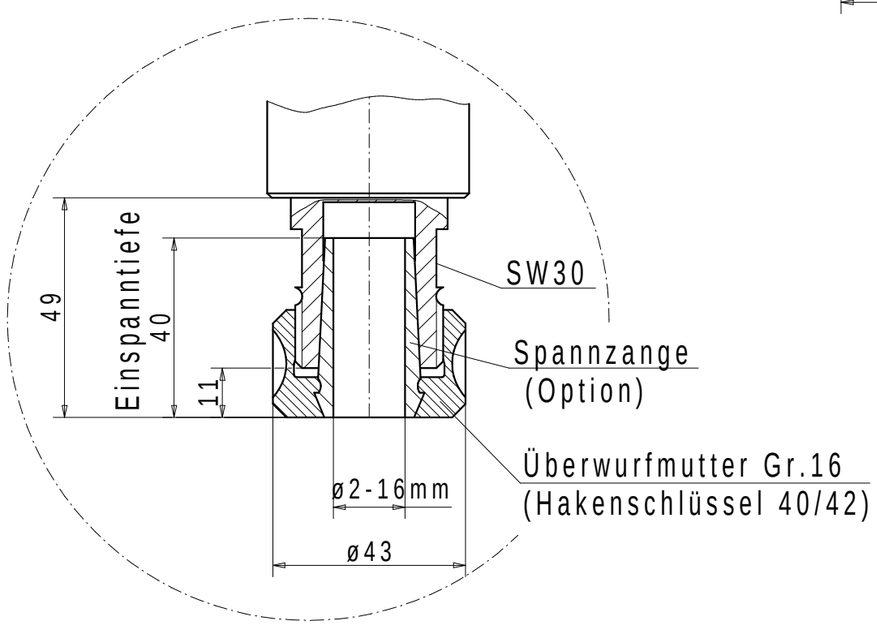
Spannzangenaufnahme Gr.16